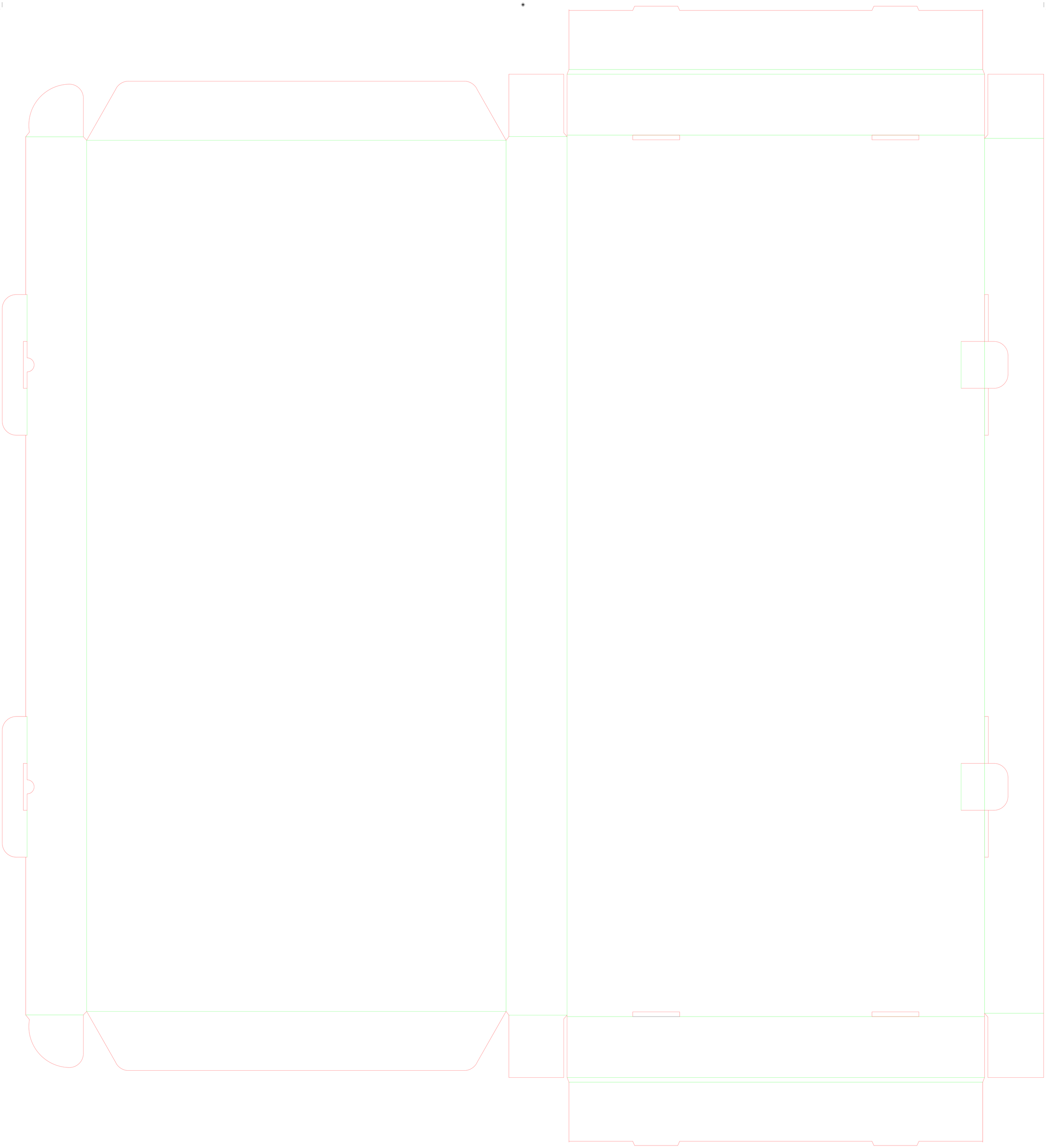

www.wirquin.com

wirquin

COLONNE / COLUMN

SIENA Confort

3
25 CM
1,50 M
NETTOYAGE FACILE
INSTALLATION FACILE
HAUTE RÉSISTANCE

ACS

wirquin

COLONNE / COLUMN

SIENA Confort

3
25 CM
1,50 M
NETTOYAGE FACILE
INSTALLATION FACILE
HAUTE RÉSISTANCE

COLONNE
COLUMN
SIENA Confort

3 · NETTOYAGE FACILE · INSTALLATION FACILE · HAUTE RÉSISTANCE

FR - **CONFORT & DESIGN :** douchette 3 jets puissants et constants, pomme de tête orientable, flexible anti-torsion.
NETTOYAGE FACILE : nettoyage rapide et facile par simple passage du doigt sur les buses anti-calcaire.
INSTALLATION FACILE : colonne de douche ajustable pendant l'installation.
HAUTE RESISTANCE : résiste à 200 h de brouillard salin. Flexible résiste à 50 kg de traction.

EN - **COMFORT & DESIGN:** Hand shower with 3 intense and constant spray, rotating shower head, anti-twist hose.
EASY CLEANING: Easy and quick cleaning by simple finger running over the anti-limestone nozzles.
EASY INSTALLATION: Adjustable shower column during installation.
HIGH RESISTANCE: Withstands 200 h salt spray testing. Shower hose withstands 50 kg tensile strength.

NL - **CONFORT & DESIGN :** Handsproeier met 3 intense en constante spray, draaibare douchekop, anti-torsie slang.
EENVOUDIGE REINIGING: Eenvoudige en snelle reiniging door met de vingerover de anti-kalk siliconennoppen te wrijven.
EENVOUDIGE INSTALLATIE: Douchekolom verstelbaar tijdens de installatie.
HOGE WEERSTAND: Bestand tegen 200 uur zoutnevel. Flexibele weerstanden bij 50 kg trekkracht.

ES - **CONFORT Y DISEÑO:** Teleducha 3 jet potente y constante, cabezal orientable, flexible con sistema anti-torsión.
FÁCIL LIMPIEZA: Mantenimiento fácil y rápido simplemente pasando el dedo sobre los difusores antical.
FÁCIL INSTALACIÓN: Columna regulable durante la instalación.
GRAN RESISTENCIA: Resiste a 200h de niebla salina neutra. Resistencias flexibles a 50 kg de tracción.

IT - **CONFORT & DESIGN:** Doccetta 3 getto forte e costante, soffione orientabile, flessibile antitorsione.
PULIZIA FACILE: Pulizia rapida e facile passando semplicemente le dita sugli ugelli anticalcare.
INSTALLAZIONE FACILE: Colonna doccia regolabile durante l'installazione.
ALTA RESISTENZA: Resistente a 200 ore di nebbia salina. Resistencias flexibles a 50 kg de tracción.

PT - **CONFORT & DESIGN :** Chuveiro 3 jato potente e constante, crivo de cabeça orientável, flexível anti torsão.
MANUTENÇÃO FÁCIL : Limpeza rápida e fácil com uma simples passagem dos dedos nos picos anticalcário.
INSTALAÇÃO FÁCIL : Coluna de duche ajustável durante a instalação.
ALTA RESISTÊNCIA : Resiste a 200 h de nevoeiro salino. Resistências flexíveis com 50 kg de tração.

DE - **KOMFORT & DESIGN:** Handbrause mit 3 kraftvollen und konstante Strahl, verstellbarer Kopf, verdrehsicherer Schlauch.
EINFACHE REINIGUNG: Schnelle und bequeme Reinigung durch Kalkschutzdüsen, einfach mit dem Finger darüberstreichen.
EINFACHE INSTALLATION: Duschsäule ist während der Installation anpassbar.
SEHR WIDERSTANDSFÄHIG: Hält 200 Stunden Salznebel stand. Flexible Resists bei 50 kg Zugkraft.

PL - **KOMFORT & DESIGN:** Słuchawka prysznicowa z 3 intensywnym i stałym. strumieniem, deszczownica obrotowa, wąż antyskrętny.
ŁATWE CZYSZCZENIE: Łatwe i szybkie czyszczenie przez proste przesunięcie palcem po dyszach antykamiennych.
ŁATWA INSTALACJA: Regulowana kolumna prysznicowa.
WYSOKA ODPORNOŚĆ: Wytrzymuje 200 godzin testu mgły solnej. Elastyczne opory przy uciągu 50 kg.

RO - **CONFORT & DESIGN :** Pară de duș de mână cu 3 jet intens și constant, cap de duș rotativ, furtun anti-răsucire.
CURĂȚARE UȘOARĂ: Curățare ușoară și rapidă prin simpla trecere a degetului peste duzele anti-calcar.
INSTALARE UȘOARĂ: Coloană de duș reglabilă în timpul instalării.
REZISTENȚĂ ÎNALTĂ: Rezistă la testarea prin pulverizare cu sare timp de 200 h. Rezistă flexibilă la 50 kg de tracțiune.

RU - **КОМФОРТ И ДИЗАЙН:** Ручной душ с 3 постоянными и интенсивными режимами струи, вращающийся верхний душ, шланг с защитой от перекручивания.
ЛЕГКАЯ ЧИСТКА: Легкая и быстрая чистка, достаточно провести пальцем по противоизвестковой сетке.
ЛЕГКАЯ УСТАНОВКА: Регулируется по высоте при установке.
ВЫСОКАЯ ПРОЧНОСТЬ: Выдерживает 200 часов теста солевым туманом. Выдерживает силу натяжения до 50 кг.

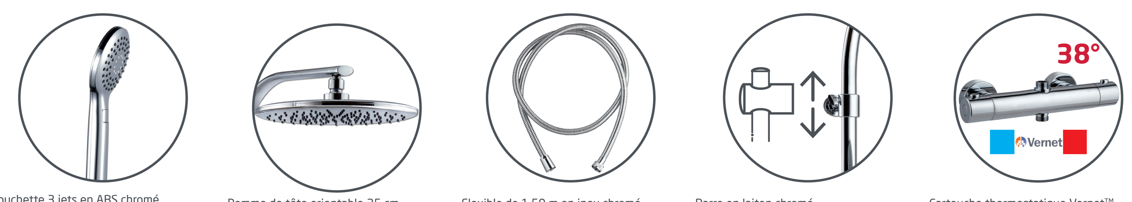

FR -	Douchette 3 jets en ABS chromé. Buses anti-calcaire. Débit 9L/mn.*	Pomme de tête orientable 25 cm en ABS. Buses anti-calcaire.	Flexible de 1,50 m en inox chromé, double agrafage, anti-torsion. Résiste à 50 kg de traction.	Barre en laiton chromé. Hauteur de 95 cm et profondeur de 53 cm. Entraxe patères de fixation réglable.	Cartouche thermostatique Vernet™ fabriquée en France. Système de blocage anti-brûlures à 38°.
EN -	3-jet chromed ABS hand shower. Anti-limestone nozzles. Flow rate 9L/mn.	25 cm ABS rotating shower head. Anti-limestone nozzles.	1,50 chromed stainless steel flexibe hose, double fastening, anti-twist. Withstands 50 kg.	Chromed brass rail. Height 95 cm and distance to the wall 53 cm. Variable center distance to adjust the fixation to the wall.	Vernet™ thermostatic cartridge, 100% made in France. 38° Anti-backflow tap.
NL -	3-Strahl-Handbrause, ABS verchromt. Anti-kalk siliconennoppen. Debiet 9L/mn.	Richtbare ABS douchekop 25 cm.. Anti-kalk siliconennoppen.	1,50 m verchroomde roestvrijstalen slang, dubbel geflenst, anti-torsie. Bestand tegen 50 kg trekkracht.	Verchroomd messing stang. Hoogte van 95 cm en diepte van 53 cm. Variabele afstand tussen de muurbevestigingen.	Thermostatisch patroon Vernet™, 100% vervaardigd in Frankrijk. 38° Terugslagklep.
ES -	Teleducha 3 chorros de ABS cromado. Difusores con sistema antical. Caudal 9L/mn.	Alcachofa de ducha giratoria en ABS de 25 cm. Difusores con sistema antical.	Flexible de 1,50m de Inox cromado, con espiral reforzado y con sistema anti-torsión. Resiste a 50 kg de tracción.	Riel de latón cromado. Alto de 95 cm y distancia a la pared de 53 cm. Distancia entre centros variable para ajustar la fijación a la pared.	Cartucho termostático Vernet™, 100% fabricado en Francia. 38° Válvula antirretorno.
IT -	Doccetta 3 getti in ABS cromato. Ugelli anticalcare. Portata d'acqua 9L/mn.	Soffione orientabile in ABS 25cm. Ugelli anticalcare.	Flessibile 1,50m in acciaio inox cromato, doppia aggraffatura, antitorsione. Resistente 50 kg alla trazione.	Barra in ottone cromato. Altessa 95cm, profondità 53cm. Interasso degi attacchi a muro regolabile.	Cartuccia termostatica Vernet™, 100% fabbricata in Francia. 38° Valvola antiritorno.
PT -	Chuveiro 3 jatos em ABS cromado. Jatos anticalcários. Débito 9L/mn.	Chuveiro de teto giratório 25cm em ABS. Picos anticalcários.	Flexível 1,50 m em inox cromado, dupla agrafagem, anti torsão. Resiste a 50 kg de tração.	Barra de latão cromado. Altura de 95 cm e profundidade de 53 cm. Espaçamento ajustável do gancho de montagem.	Cartucho termostático Vernet™ fabricado em França. Sistema de bloqueio anti-queimaduras a 38 °C.
DE -	Handbrause mit 3 strahlart aus verchromtem ABS. Kalkschutzdüsen. Durchfluss 9L/mn.	Verstellbarer Duschkopf 25 cm aus ABS. Kalkschutzdüsen.	Schlauch 1,50 m aus verchromtem Edelstahl, doppelt gewickelt, verdrehsicher. Zugfestigkeit 50 kg.	Schiene aus verchromtem Messing. Höhe 95 cm und Tiefe 53 cm. Einstellbarer Abstand der Befestigungshaken.	VernetTM-Thermostatkartusche, hergestellt in Frankreich. System Verbrühschutzsperre bei 38°.
PL -	Słuchawka 3 prysznicowa zchromowanego ABS. Dysze antykamienne. Natężenie przepływu 9L/mn.	Obrotowa deszczownica z ABS 25cm. Dysze antykamienne.	Elastyczny wąż ze stali nierdzewnej chromowanej o długości 1,5 m, wąż o podwójnym splocie, antyskętny. Wytrzymuje 50 kg naciągu.	Chromowany mosiężny drążek. Regulowana wysokość od 95 cm, odległość od ściany - 53 cm. Regulowany rozstaw mocowań ściennych.	Głowica termostatyczna Vernet™ wyprodukowana we Francji. System blokady zapobiegającej poparzeniu przy 38°.
RO -	Pară de duș cu 3 jeturi ABS cromat. Duze anticalcar. Debit 9L/mn.	Pălărie de duș rotativă ABS de 25 cm. Duze anticalcar.	Furtun din oțel inoxidabil cromat 1,50 m, capsare dublă, anti-răsucire. Rezista la 50 kg.	Șină din alamă cromată. Înălțime 95 cm si distanță față de perete 53 cm. Distanță centrală variabilă pentru a ajusta fixarea pe perete.	Cartuș termostatic Vernet™. Sistem de protecție la ardere cu oprire la 38°.
RU -	Ручной душ с 3 режимами струи, хромированный ABS. Противоизвестковая система. Скорость потока 9 л/мин.	Ориентируемый верхний душ из ABS, диаметр 25 см.. Противоизвестковая сетка.	Шланг 1,50 м из хромированной нержавеющей стали, двойное соединение скобами, с защитой от перекручивания. Выдерживает силу натяжения до 50 кг.	Стойка из хромированной латуни. Высота 95 см и расстояние до стены 53 см. Регулируемое межосевое расстояние для регулировки крепления к стене.	Термостатический картридж Vernet™. Система блокировки для защиты от ожогов при температуре 38°.

*La consommation de la douchette est mesurée en jet pluie à 3 bars de pression dynamique.

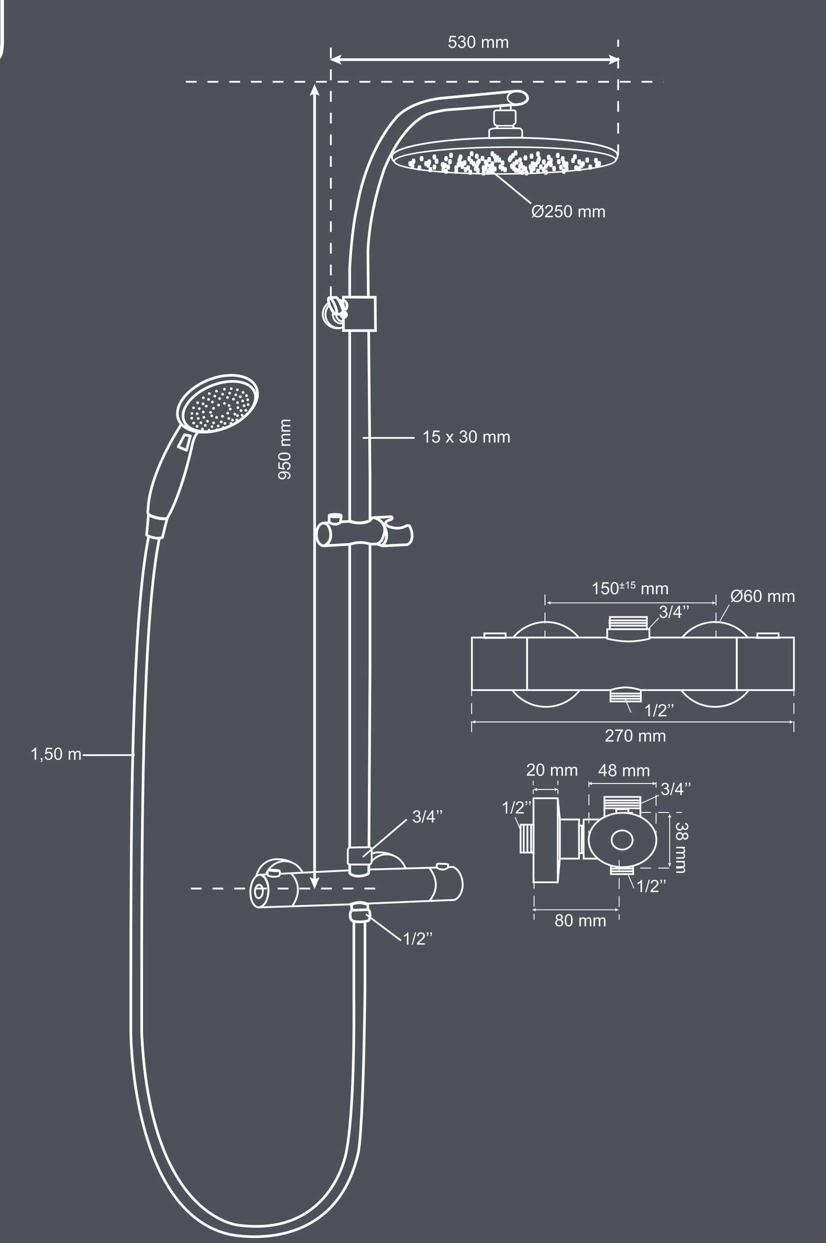

FR - Pour nettoyer les produits chromés, suivre les instructions du site internet.
EN - For cleaning chrome products please follow the instructions on our website.
NL - Pour nettoyer les produits chromés, suivre les instructions du site internet.
ES - Pour nettoyer les produits chromés, suivre les instructions du site internet.
IT - Per la pulizia degli prodotti cromati, seguire le istruzioni sul site internet.
PT - Pour nettoyer les produits chromés, suivre les instructions du site internet.
DE - Pour nettoyer les produits chromés, suivre les instructions du site internet.
PL - Pour nettoyer les produits chromés, suivre les instructions du site internet.
RO - Pour nettoyer les produits chromés, suivre les instructions du site internet.
RU - Pour nettoyer les produits chromés, suivre les instructions du site internet.

wirquin is committed: discover our sustainable development report online

www.wirquin.com

60721387

3 375537 213160

Photos are not contractual
BO60721387 _C - 09/2024

ÉLÉMENTS D'EMBALLAGE
TRIEZ RÉEMPLOYEZ RECYCLEZ · ASSOCIATION OU DISTRIBUTEUR OU DÉCHÈTERIE
Adresses sur quefairedemesdechets.fr

WIRQUIN, 11 rue du Château de Bel Air, 44482 Carquefou Cedex, FRANCE
WIRQUIN LTD, Unit 3, Alpha Court, Capitol Park, Thorne, DN8 5TZ, UNITED KINGDOM
WIRQUIN ROMANIA Bd, Metalurgiei nr 78, sector 4, Bucuresti 041836, ROMANIA
WIRQUIN IBERICA, Z.I. de Mundão,3 Armazém, E 3505-459, Viseu, PORTUGAL
WIRQUIN CALAF, Polígono Industrial Pla Dels Vinyats Ii C/ La Llum Nº 5-7, 08250 Sant Joan De Vilatorrada Barcelona, SPAIN
WIRQUIN MANUFACTURING, 2 Brickfields Road, Alexander Park, Kariega, Eastern Cape 6229, SOUTH AFRICA