

PLAQUES DE COMMANDE MÉCANIQUES

PLAQUE DE COMMANDE HOOP NOIRE MATE

Grâce à son look classique, la plaque de commande HOOP de WIRQUIN convient à tous les styles de décoration. Disponible en blanc, noir ou aluminium brossé, la plaque de commande permet d'ajuster la consommation d'eau grâce à sa fonction de double chasse. Fabriquée en ABS, la plaque de commande HOOP peut être installée sur un mur ou dans un meuble, sans mesure ni découpe. Compatible avec les bâti-supports CHRONO+, LINEO STONE, INITIO et COMPACT +, avec une épaisseur de mur de 1 à 8 cm.

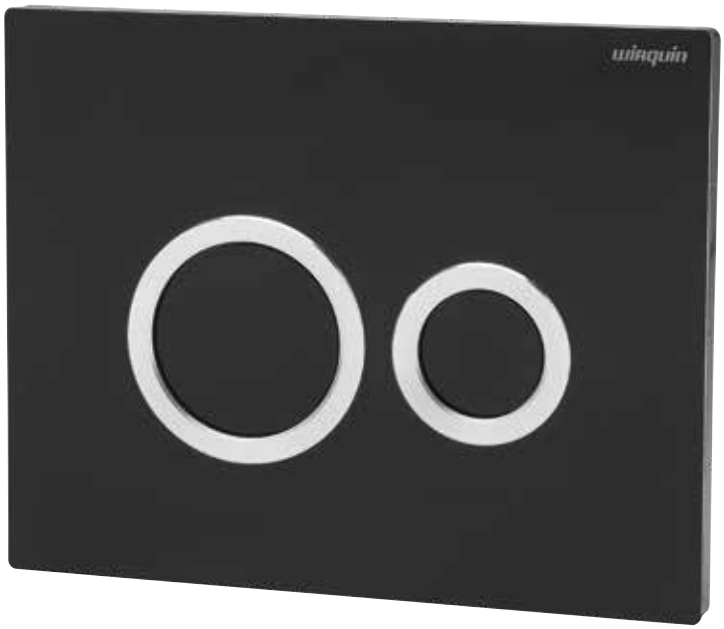

PLAQUE DE COMMANDE HOOP NOIRE MATE

PLUS PRODUITS

AJUSTEMENT DE LA CHASSE D'EAU

- Double chasse

FACILE D'ACCÈS ET DE RÉGLAGE

- Plaque de commande mécanique

CARACTÉRISTIQUES

Connexion de la plaque de commande : 2nd generation. Couleur de la plaque de commande : Noir.
Double chasse.
Technologie de chasse d'eau : Mécanique.
Marquage du produit.

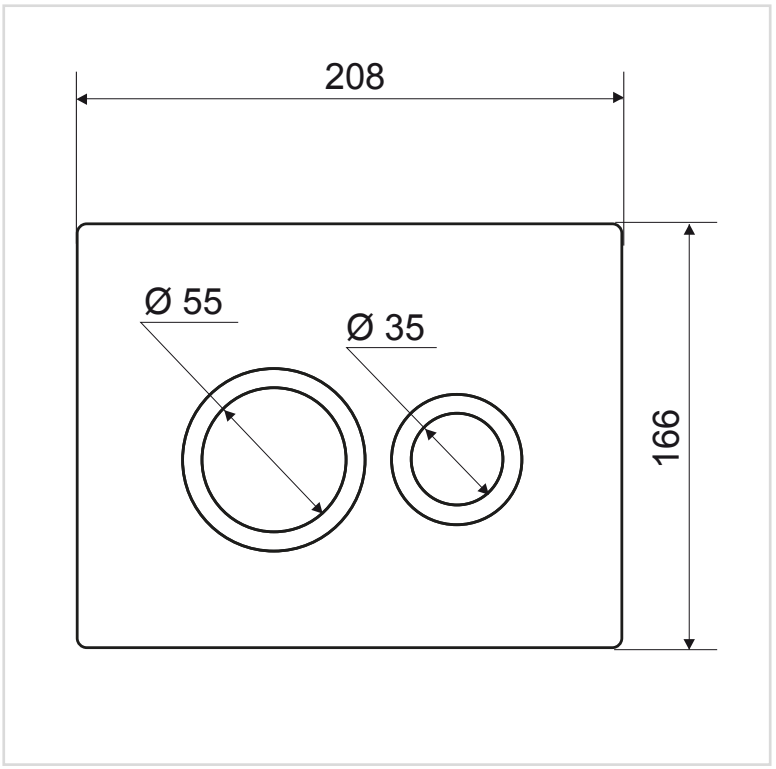

PLAQUE DE COMMANDE HOOP NOIRE MATE







INFORMATIONS CLÉS

Nom du produit	Référence	EAN 13	Packaging	Multiple / Colisage
Plaque de commande HOOP noire mate	55721306	3375537212354	BOITE	6