DÉBIT ULTRA-RAPIDE

30720356

216355_C - 102014

▶ ÉVACUATION ▶ WC ▶ RACCORD ▶ HYDROTHÉRAPIE

VIDAGE À CÂBLE ABS 700 MM

NF

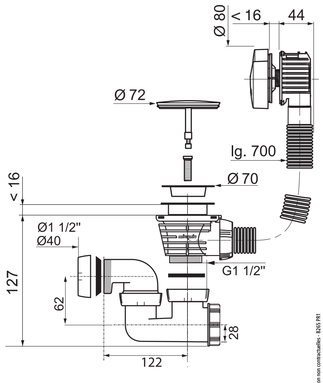

Photo et illustration non contractuelles - 6301191

BAIGNOIRE

- ▶ SIPHON ORIENTABLE
- ▶ DÉBIT ULTRA-RAPIDE DE 58,8 L/MN
- ▶ TROP-PLEIN 700 MM
- ▶ VOLANT ET CLAPET EN ABS CHROMÉ

Retrouvez toute notre offre produits sur
www.wirquin-pro.fr
N°Vert 0 800 009 003
11 rue du Château de Bel Air
44482 Carquefou cedex
FRANCE

wirquin PRO
EXPERT EN ÉQUIPEMENT SANITAIRE

PENSEZ AU TRI ! SAC PLASTIQUE A JETER
CONSIGNE POUVANT VARIER LOCALEMENT – WWW.CONSIGNESDETRI.FR