Válvula de ducha
SLIM PRO
SIFÓN
Ø90

wirquin PRO
EXPERTO EN EQUIPAMIENTO SANITARIO

4

Válvula de ducha
SLIM PRO
SIFÓN
Ø90

Garantía 5 AÑOS

wirquin PRO

LAS VENTAJAS DE LA VÁLVULA SLIM PRO SIFÓN

- La válvula más plana del mercado: no precisa picar el forjado.
- Se acopla perfectamente a todo tipo de instalación (ideal para personas que sufren alguna discapacidad).
- Fácil mantenimiento: acceso directo al sifón.
- Compatible con bote sifónico.

ALTURA POR DEBAJO DEL PLATO	58 mm
CAUDAL	0,40 L/s (conforme a los criterios normativos)
SALIDA	Horizontal
CONEXIÓN	ø40 a roscar o encolar
INSTALACIÓN	Lleva un adaptador específico para los platos de perforación cónica Tornillos de Inox
ACABADO	Embellecedor de ABS cromado

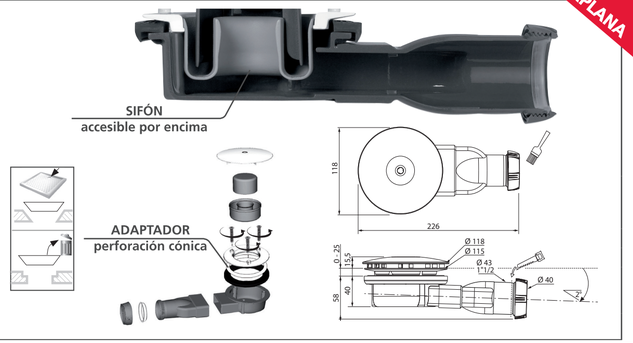

- ▶ **Extraplana:** 40 mm
- ▶ **Acabado de diseño:** embellecedor de ABS cromado
- ▶ **Fácil mantenimiento:** acceso directo al sifón

Válvula de ducha
SLIM PRO
SIFÓN
Ø90

Garantía 5 AÑOS

40 mm
VÁLVULA EXTRAPLANA

Válvula de ducha
SLIM PRO
SIFÓN
Ø90

wirquin PRO
EXPERTO EN EQUIPAMIENTO SANITARIO

WIRQUIN
POL. IND. PLA DELS VINYATS II - C. LA LLUM, 5-7
08250 SANT JOAN DE VILATORRADA - BARCELONA
TFN: + 34 938 767 816 - FAX: + 34 938 764 448
www.wirquin.com

30719715

3 375537 196425 >

216330_B – 07/2018

Fotos no contractuales

4

Descubra la gama SLIM

wirquin PRO
EXPERTO EN EQUIPAMIENTO SANITARIO

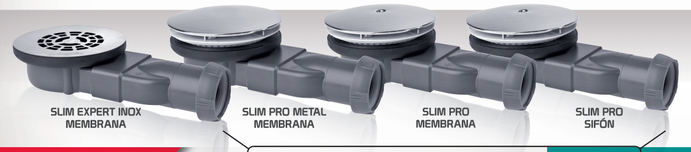

Las válvulas de ducha
EXTRAPLANAS

40 mm
VÁLVULA EXTRAPLANA

Válvula de ducha
SLIM PRO
SIFÓN
Ø90

wirquin PRO
EXPERTO EN EQUIPAMIENTO SANITARIO

Válvula de ducha
SLIM PRO
SIFÓN
Ø90
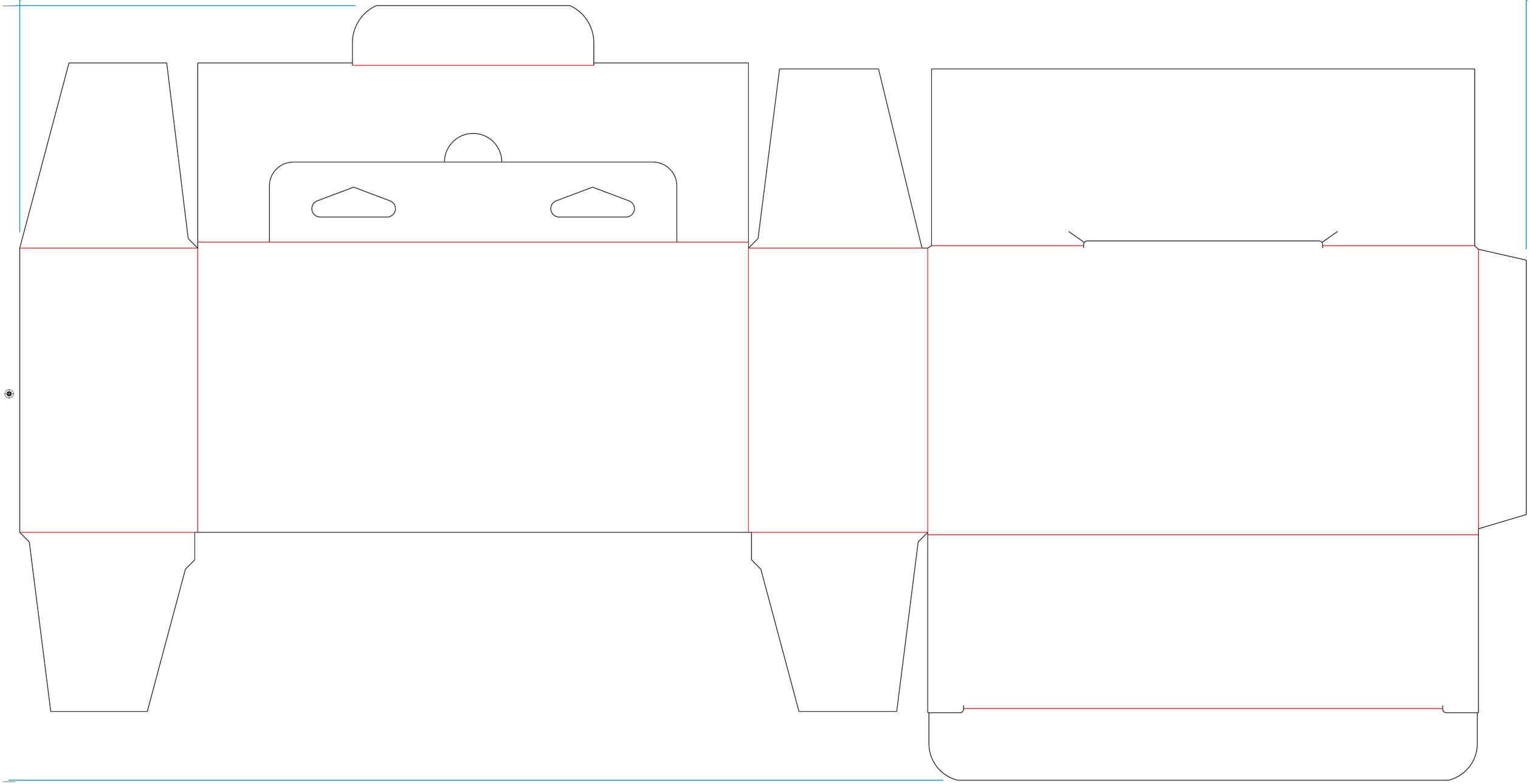
wirquin PRO
EXPERTO EN EQUIPAMIENTO SANITARIO