MONTAGE RAPIDE
SNELLE
INSTALLATIE

wirquin PRO

NANO 6.7
ENSEMBLE COMPLET
LAVABO
VOLLEDIGE SET
WASRAFEL

NETTOYAGE PAR LE DESSUS
REINIGING VAN BOVENAF

PATENTED
DESIGN
REGISTERED

Guarantee 5 YEARS

BONDE + SIPHON
AFVOERPLUG + SIFON

NANO 6.7

AVEC TROP-PLEIN
MET OVERLOOP

QUICK-CLAC
Ø32

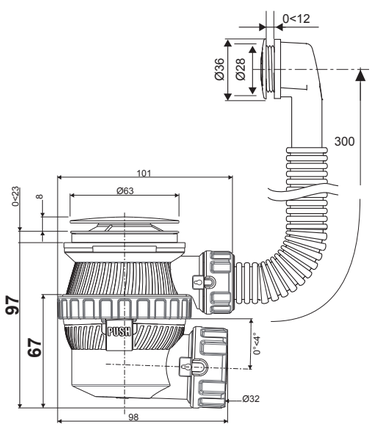

MONTAGE RAPIDE
SNELLE INSTALLATIE

MEMBRANE SILICONE ANTI-ODEUR
SILICONE MEMBRAAN GEURSLOT

NETTOYAGE PAR LE DESSUS
REINIGING VAN BOVENAF

30721242

wirquin PRO
www.wirquin-pro.fr
N°Vert 0 800 009 003
11 rue du Château de Bel Air
44482 Carquefou cedex

PENSEZ AU TRI ! ENSEMBLE RÉDUISONS L'IMPACT ENVIRONNEMENTAL DES EMBALLAGES
ETUI CARTON A RECYCLER
CONSIGNE POUVANT VARIER LOCALEMENT > WWW.CONSIGNESDETRI.FR

3 375537 211715 >

219151_B - 06/2019
Photos non contractuelles - *Foto's zijn niet bindend*

BONDE + SIPHON
AFVOERPLUG + SIFON

NANO 6.7

AVEC TROP-PLEIN / *MET OVERLOOP*

DÉBIT (L/mn) *DEBIET in L/min*	30 L/mn (conforme aux exigences normatives) *(conform aan normeisen)*
DÉBIT du trop-plein en L/mn	15 L/mn (conforme aux exigences normatives)
GARDE D'EAU *WATERSLOT*	Membrane silicone *silicone membraan*
ENCOMBREMENT SOUS LAVABO *HOOGTE ONDER WASTAFEL*	97 mm
SORTIE *UITGANG*	Horizontale - Orientation à 360° et inclinaison 4° *Horizontaal - oriënteerbaar 360° en hellingshoek 4°*
INSTALLATION *INSTALLATIE*	Écrou ¼ tour - joint surmoulé Quick-Safe *Quick-Safe moer kwartslag -aangegoten dichting*
COMPATIBILITÉ *GESCHIKT VOOR*	Epaisseur de vasque fine de 0 à 23 mm sans trop-plein ou pour vasque de 23 à 51 mm avec trop-plein extérieur *Dikte fijne opzekom van 0 tot 23 mm zonder overloop of voor opzetkom van 23 tot 51 mm met externe overloop*
FINITION *AFWERKING*	Dôme et bonde laiton chromé *Plug en deksel in verchroomd messing*

wirquin PRO

wirquin PRO

MONTAGE RAPIDE
SNELLE
INSTALLATIE

Guarantee 5 YEARS

BONDE + SIPHON
AFVOERPLUG + SIFON

NANO 6.7

AVEC TROP-PLEIN
MET OVERLOOP

AVEC TROP-PLEIN
MET OVERLOOP

ULTRA COMPACT 97 mm

DÔME LAITON
MESSING DEKSEL

BONDE QUICK-CLAC
nettoyage par le dessus
QUICK-CLAC PLUG
reiniging van bovenaf

+

SIPHON
écrou ¼ de tour
joint surmoulé
SIFON
Quick-Safe moer kwartslag aangegoten dichting

wirquin PRO

NANO 6.7

wirquin PRO

FR

- **MONTAGE RAPIDE** écrou Quick-Safe ¼ de tour joint surmoulé siphon orientable à 360°
- **SIPHON ULTRA COMPACT** invisible sous le lavabo
- **MEMBRANE SILICONE** garantie anti-odeur anti-désiphonnage anti-nuisible
- **NETTOYAGE FACILE** accessible par le dessus

NL

- ***SNELLE INSTALLATIE*** *Quick-Safe moer kwartslag aangegoten dichting 360° oriënteerbare sifon*
- ***ULTRA COMPACTE SIFON*** *onzichtbaar onder de wastafel*
- ***SILICONE MEMBRAAN*** *Gegarandeerd geurslot geen leegzuigen van sifon Stopt ongedierte*
- ***EENVOUDIGE REINIGING*** *toegankelijk van bovenaf*

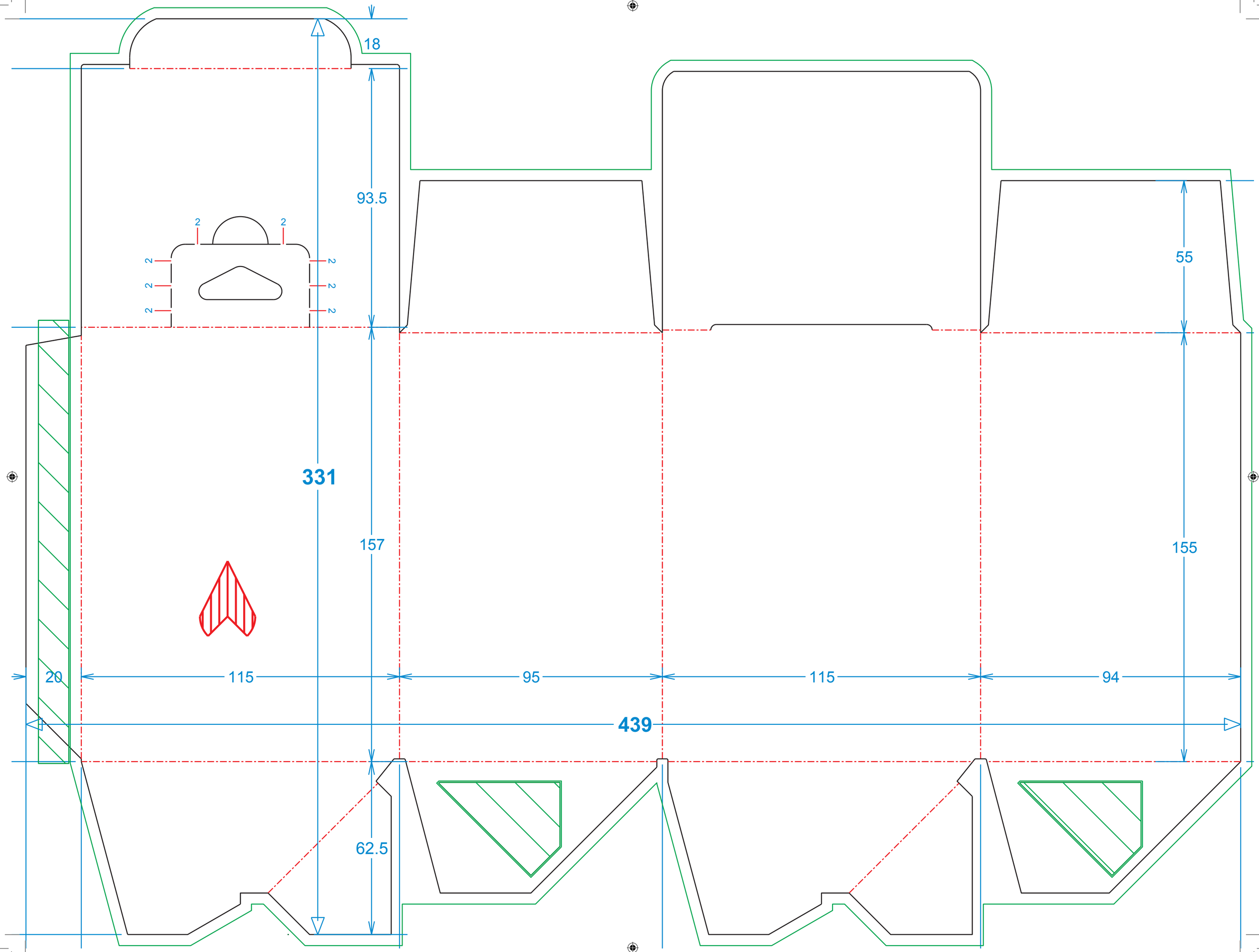
18
93.5
2
2
2
2
2
2
2
2
55
331
157
155
20
115
95
115
94
439
62.5