SANS TIRETTE

30720425

3 375537 203505

216341_A - 09/2014

▶ ÉVACUATION ▶ WC ▶ RACCORD ▶ HYDROTHÉRAPIE

BONDE POUR LAVABO À TIRETTE

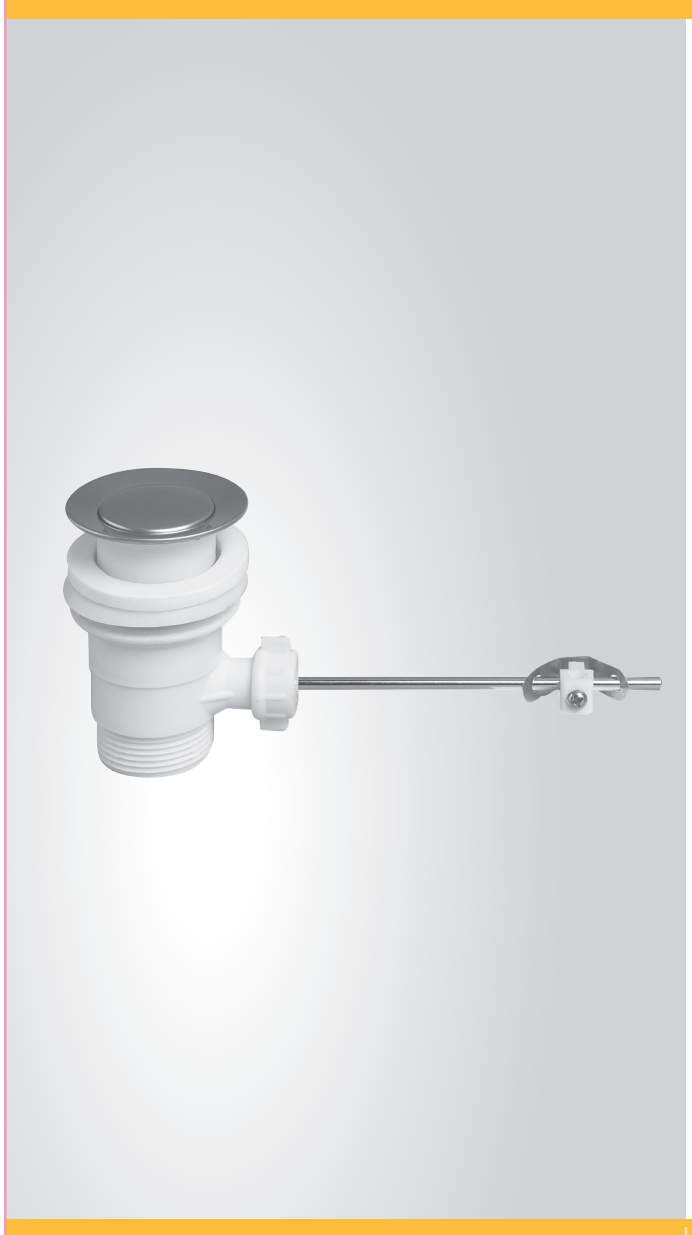

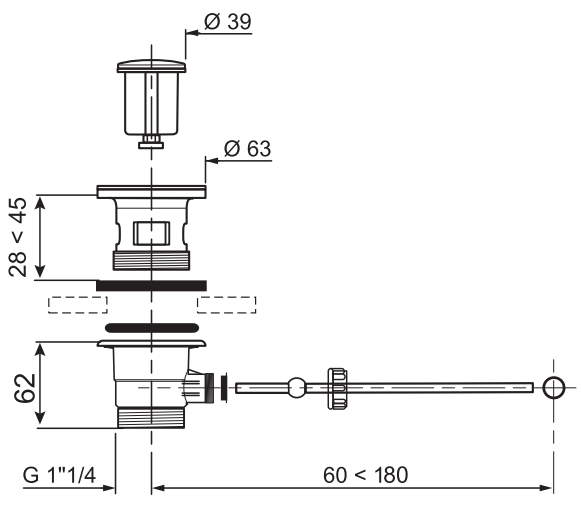

Photo et illustration non contractuelles

LAVABO

- SANS TIRETTE
- CORPS PLASTIQUE
- AVEC LANTERNE : POUR LAVABO AVEC TROP-PLEIN INTÉGRÉ

Retrouvez toute notre offre produits sur
www.wirquin-pro.fr
N°Vert 0 800 009 003
11 rue du Château de Bel Air
44482 Carquefou cedex
FRANCE

wirquin PRO

EXPERT EN ÉQUIPEMENT SANITAIRE

PENSEZ AU TRI ! SAC PLASTIQUE À JETER
CONSIGNE POUVANT VARIER LOCALEMENT > WWW.CONSIGNESDETRI.FR