SYFON DO UMYWALKI
SIFONE LAVABO

wirquin neo AIR

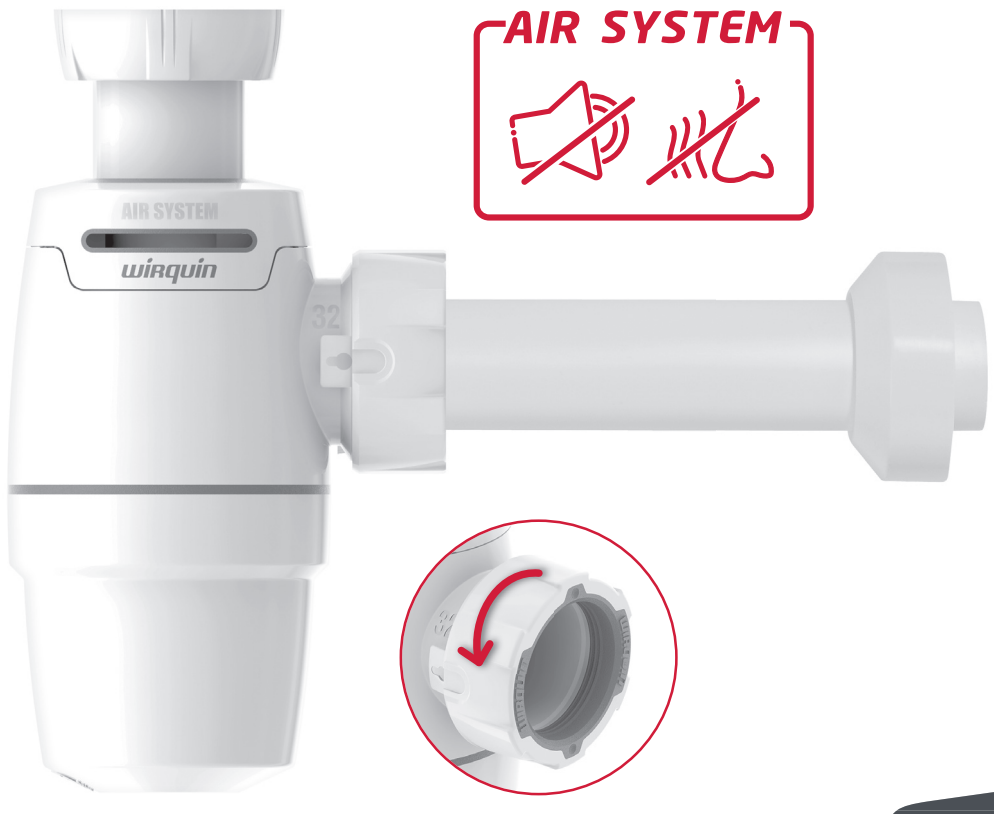

AIR SYSTEM

ZERO WYCIEKÓW
ZERO PERDITE

ŁATWE PODŁĄCZENIE
INSTALLAZIONE RAPIDA
E SENZA PERDITE

Made in France

LIFETIME GUARANTEE GUARANTEED LIFETIME GUARANTEE

www.wirquin.com

wirquin

SYFON DO UMYWALKI
SIFONE LAVABO

wirquin neo AIR

55 L/min — Wysoki przepływ: 55 L/min.
Portata ultra rapida: 55 L/min.

50 mm — Zasyfonowanie 50 mm.
Chiusura idrica 50 mm.

łatwe czyszczenie: Wykręcany korpus na 1/4 obrotu, łatwy do demontażu. Pulizia facile e rapida: Accessibilità al sifone grazie alla tazza da svitare con un semplice 1/4 giro.

145 ¡ 205 — Regulacja wysokości 145<205. Regolabile in altezza, facile da installare.

AIR SYSTEM

Gwarantowany brak hałasów i nieprzyjemnych zapachów.

Comodità d'uso grazie al Air sistem che sostituisce l'anti-vuoto tradizionale, impedisce la risalita di cattivi odori e il rumore nei tubi di scarichi.

wirquin *Innovation*

ZERO WYCIEKÓW
Unikalne uszczelki wykonane technologią wtryskiwania. Uszczelki są bezpośrednio zintegrowane z syfonem, nie ma więc ryzyka wycieku lub uszkodzenia uszczelek.

ZERO PERDITE
Tecnologia bi- iniezione, guarnizione sovraspstampata: Nessun rischio di perdite o perdita di guarnizione.

ŁATWE PODŁĄCZENIE
Szybka instalacja z nakrętką na ¼ obrotu, bez wycieków, bez użycia narzędzi.

INSTALLAZIONE RAPIDA E SENZA PERDITE
Dado 1/4 giro, installazione rapida e facile senza attrezzatura.

Photos are not contractual

Zaleceana konserwacja: W celu ochrony instalacji zalecamy nie używać produktów do konserwacji i udrażniania na bazie kwasu siarkowego.
Consiglio d'uso: Raccomandiamo di non usare prodotti per pulire o sgorgante con acido solforico.

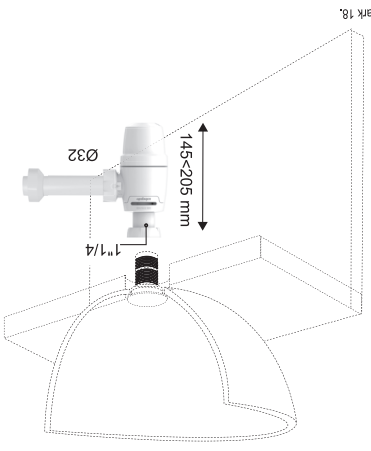

18

Typ wyrobu: 3072492
Wyrób zgodny z normą PN-EN 274-1:2004, KDWU 8/2017/S.
Materiał: PP, Wymiary: 1"1/4 Bx32mm, Temp. max. 90 C, B mark 18.

30722492

3 375537 223923

220980-B-08/2023

FR

LDPE

wirquin is committed: discover our sustainable development report online

www.wirquin.com

RECYCLING INFO

WIRQUIN
11 rue du Château de Bel Air,
44482 Carquefou
Cedex FRANCE

WIRQUIN LTD
Unit 3, Alpha Court,
Capitol Park,
Thorne, DN8 5TZ,
UNITED KINGDOM

WIRQUIN ROMANIA
Bd. Metalurgiei nr 78,
sector 4,
Bucuresti 041836,
ROMANIA

WIRQUIN IBERICA,
ZI de Abraveses
Pavilhao 8,
Viseu 3515-157,
PORTUGAL

WIRQUIN CALAF
Polígono Industrial Pla Dels
Vinyats II C/ La Llum
Nº 5-7, 08250 Sant Joan De
Vilatorrada Barcelona, SPAIN

WIRQUIN
MANUFACTURING,
2 Brickfields Road,
Alexander Park,
Karriega, Eastern
Cape 6229,
SOUTH AFRICA