AVEC LE SIPHON

30720408

3 375537 203345

216352_A - 06/2014

▶ ÉVACUATION ▶ WC ▶ RACCORD ▶ HYDROTHÉRAPIE

TUBULURE DE RACCORDEMENT

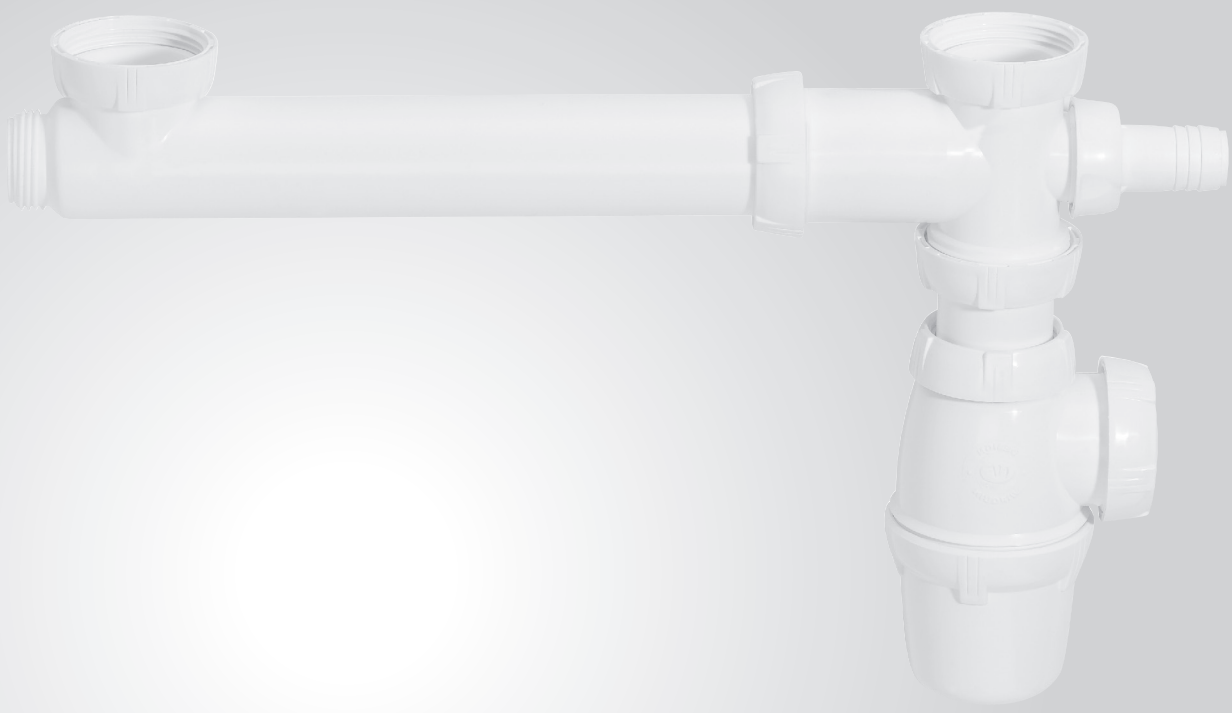

Photo et illustration non contractuelles

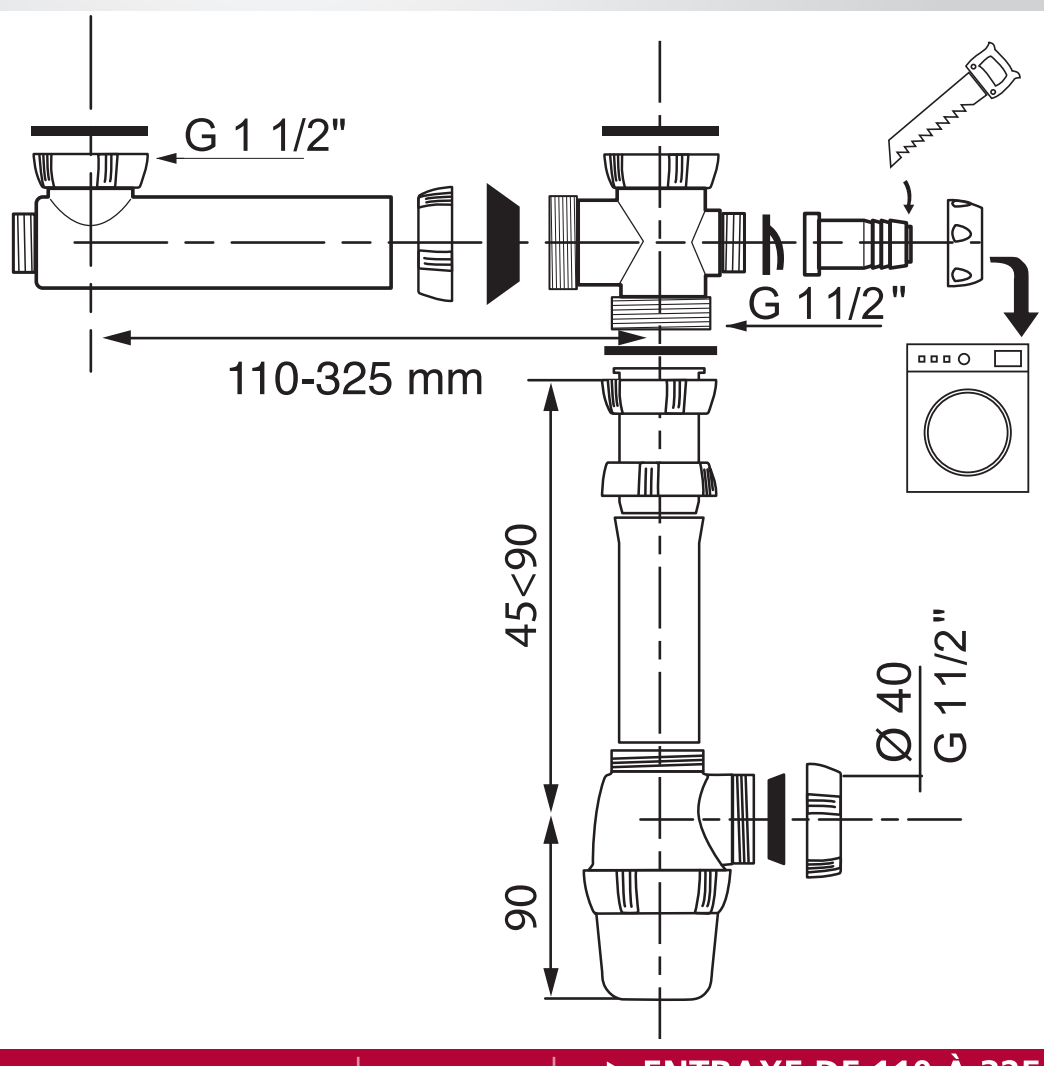

ÉVIER

SORTIE Ø40

- ENTRAXE DE 110 À 325 MM
- AVEC PRISE MACHINE À LAVER
- SIPHON RÉGLABLE EN HAUTEUR DE 131 À 176 MM

Retrouvez toute notre offre produits sur
www.wirquin-pro.fr
N°Vert 0 800 009 003
11 rue du Château de Bel Air
44482 Carquefou cedex
FRANCE

wirquin PRO

EXPERT EN ÉQUIPEMENT SANITAIRE

PENSEZ AU TRI ! SAC PLASTIQUE À JETER
CONSIGNE POUVANT VARIER LOCALEMENT > WWW.CONSIGNESDETRI.FR