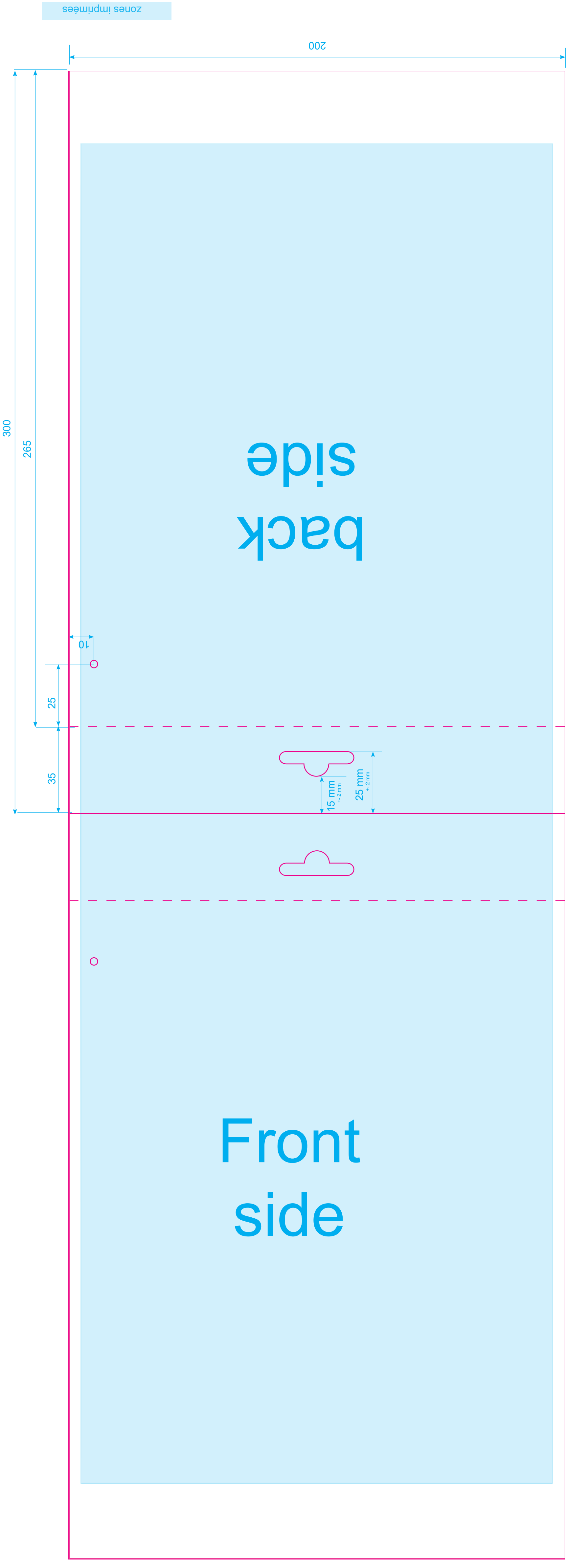
zones imprimées
200
300
265
25
35
10
15 mm
+- 2 mm
25 mm
+- 2 mm
back
side
Front
side

SYFON DO ZLEWU
SIFONE LAVELLO

wirquin neo AIR

57.5L/min — Wysoki przepływ: 59.5 L/min.
Portata ultra rapida: 59.5 L/min.

50 mm — Zasyfonowanie 50 mm.
Chiusura idrica 50 mm.

Łatwe czyszczenie: Wykręcany korpus na 1/4 obrotu, łatwy do demontażu.
Pulizia facile e rapida: Accessibilità al sifone grazie alla tazza da svitare con un semplice 1/4 giro.

145 205 — Rura z regulacją wysokości, prosta instalacja.
Regolabile in altezza, facile da installare.

wirquin Innovation

ZERO WYCIEKÓW
Unikalne uszczelki wykonane technologią wtryskiwania. Uszczelki są bezpośrednio zintegrowane z syfonem, nie ma więc ryzyka wycieku lub uszkodzenia uszczelek.

ZERO PERDITE
Tecnologia bi-iniezione, guarnizione sovrasptampata: Nessun rischio di perdite o perdita di guarnizione.

ŁATWE PODŁĄCZENIE
Szybka instalacja z nakrętką na ¼ obrotu, bez wycieków, bez użycia narzędzi.

INSTALLAZIONE RAPIDA E SENZA PERDITE
Dado 1/4 giro, installazione rapida e facile senza attrezzatura.

AIR SYSTEM

Łatwy w użyciu dzięki systemowi Air który zastępuje tradycyjny odpowietrznik, zapobiega hałasom w instalacji i nieprzyjemnym zapachom.

Comodità d'uso grazie al Air sistem che sostituisce l'anti-vuoto tradizionale, impedisce la risalita di cattivi odori e il rumore nei tubi di scarichi.

PHOTOS ARE NOT CONTRACTUAL

Z podłączeniem do pralki / zmywarki.
Con presa lavatrice.

Zalecana konserwacja: W celu ochrony instalacji zalecamy nie używać produktów do konserwacji i udrażniania na bazie kwasu siarkowego.
Consiglio d'uso: Raccomandiamo di non usare prodotti per pulire o sgorgante con acido solforico.

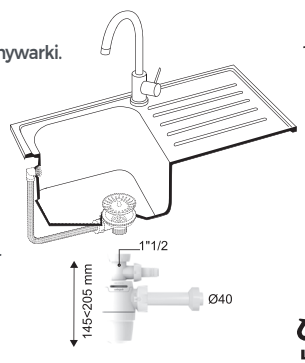

23

Typ wyrobu: 30724386
Wyrób zgo dny z normą PN-EN 274-1:2004, KDWU nr 9/2017/S,
Material: PP, Wymiary: 1"1/2 Bx40mm, Temp. max. 90 C, B mark 23.

wirquin is committed: discover our sustainable development report online
www.wirquin.com

30724386

3 375537 242085

221187-A-03/2024

RECYCLING INFO 1

LDPE

FR TRIEZ RÉEMPLOYEZ RECYCLEZ — ASSOCIATION OU DISTRIBUTEUR OU DÉCHÈTERIE
Adresses sur quefairedemesdechets.fr

WIRQUIN
11 rue du Château de Bel Air, 44482 Carquefou Cedex FRANCE

WIRQUIN LTD
Unit 3, Alpha Court, Capitol Park, Thorne, DN8 5TZ, UNITED KINGDOM

WIRQUIN ROMANIA
Bd, Metalurgiei nr 78, sector 4, Bucuresti 041836, ROMANIA

WIRQUIN IBERICA, ZI de Abraveses Pavilhao 8, Viseu 3515-157, PORTUGAL

WIRQUIN CALAF
Polígono Industrial Pla Dels Vinyats Ii C/ La Llum Nº 5-7, 08250 Sant Joan De Vilatorrada Barcelona, SPAIN

WIRQUIN MANUFACTURING,
2 Brickfields Road, Alexander Park, Kariega, Eastern Cape 6229, SOUTH AFRICA

wirquin

SYFON DO ZLEWU
SIFONE LAVELLO

wirquin neo AIR

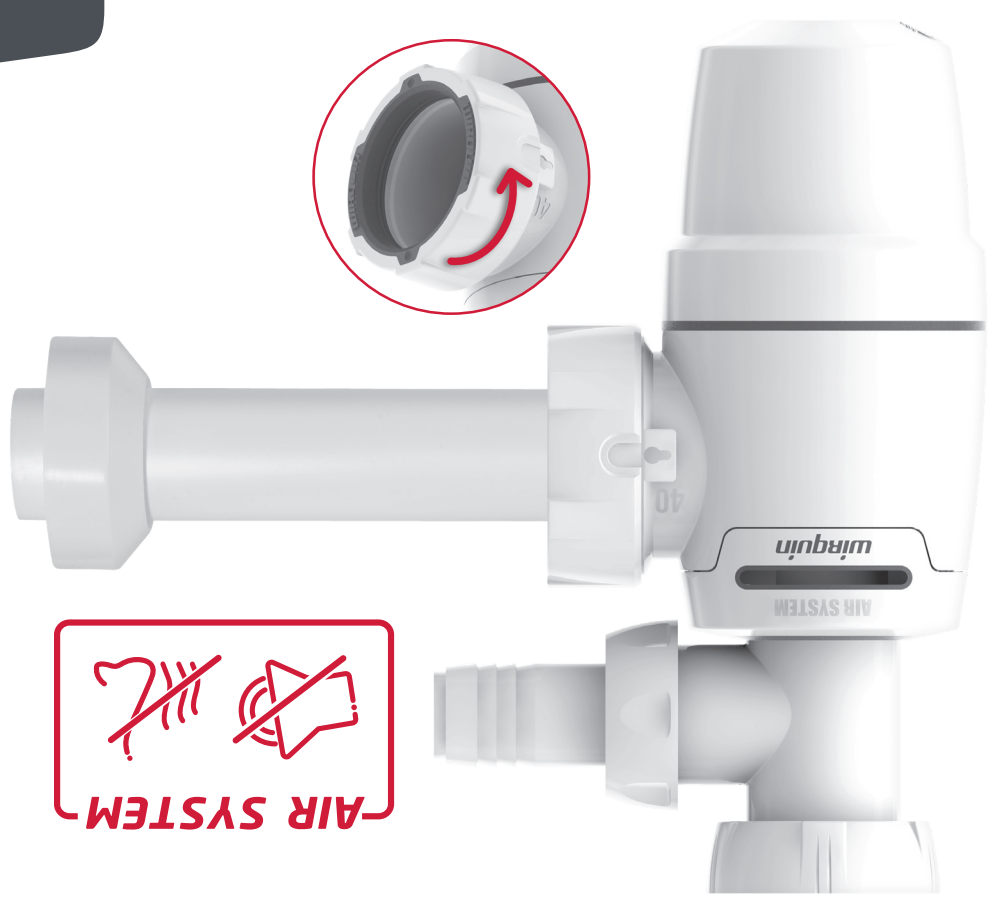

AIR SYSTEM

ZERO WYCIEKÓW
ZERO PERDITE

SZYBKI I NIEZAWODNY MONTAŻ
INSTALLAZIONE RAPIDA E SENZA PERDITE

Made in France

DOŻYWOTNIA GWARANCJA

www.wirquin.com

wirquin

SYFON DO ZLEWU
SIFONE LAVELLO

wirquin neo AIR

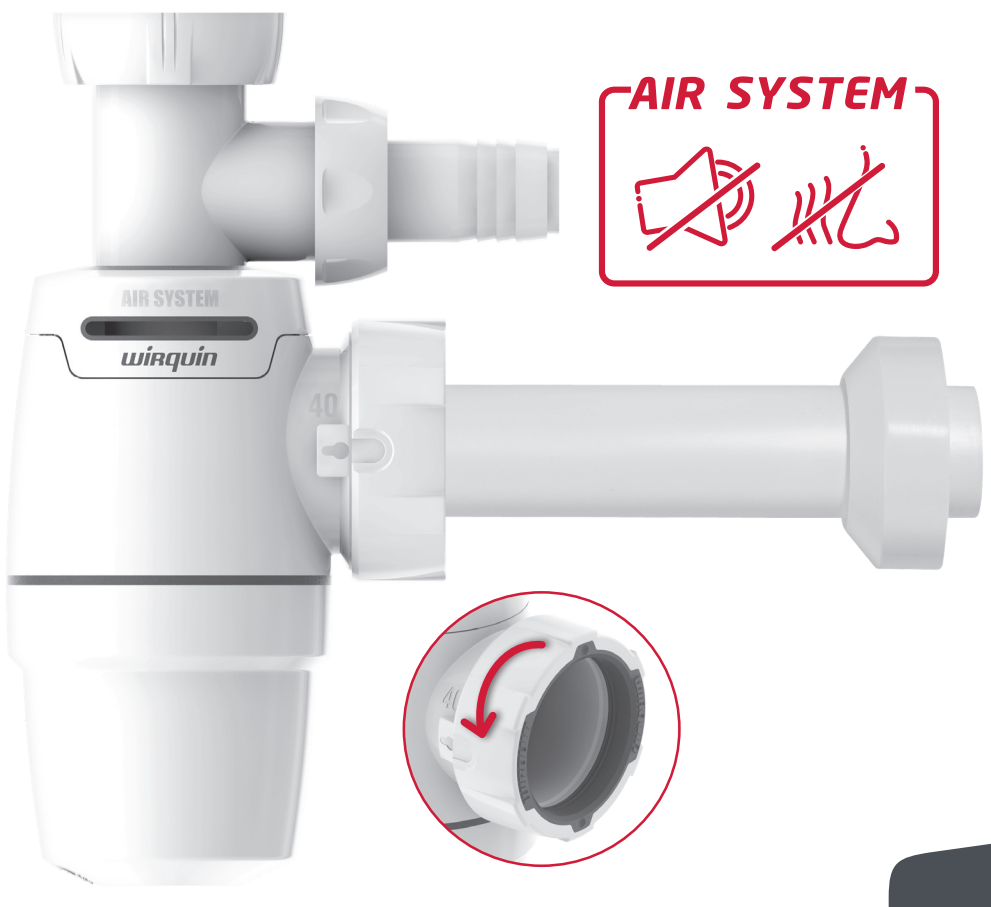

AIR SYSTEM

ZERO WYCIEKÓW
ZERO PERDITE

SZYBKI I NIEZAWODNY MONTAŻ
INSTALLAZIONE RAPIDA E SENZA PERDITE

Made in France

DOŻYWOTNIA GWARANCJA
GWARANCJA

www.wirquin.com

SYFON DO ZLEWU
SIFONE LAVELLO

wirquin Innovation

AIR SYSTEM

tatwy w użyciu
dzięki systemowi
Air który zastępuje
tradycyjny
odpowietrznik,
zapobiega hałasom
w instalacji i
nieprzyjemnym
zapachom.

Comodità d'uso grazie
al Air sistem che
sostituisce
l'anti-vuoto tradizionale,
impedisce la risalita di
cattivi odori e il rumore
nei tubi di scarichi.

ZERO WYCIEKÓW
Unikalne uszczelki wykonane technologią wtryskiwania. Uszczelki są bezpośrednio zintegrowane z syfonem, nie ma więc ryzyka wycieku lub uszkodzenia uszczelek.

ZERO PERDITE
Tecnologia bi-iniezione, guarnizione sovraspstampata: Nessun rischio di perdite o perdita di guarnizione.

ŁATWE PODŁĄCZENIE
Szybka instalacja z nakrętką na ¼ obrotu, bez wycieków, bez użycia narzędzi.

INSTALLAZIONE RAPIDA E SENZA PERDITE
Dado 1/4 giro, installazione rapida e facile senza attrezzatura.

PHOTOS ARE NOT CONTRACTUAL

neo AIR

57.5L/min
Wysoki przepływ: 59.5 L/min.
Portata ultra rapida: 59.5 L/min.

50 mm
Zasyfonowanie 50 mm.
Chiusura idrica 50 mm.

Łatwe czyszczenie: Wykręcany korpus na 1/4 obrotu, łatwy do demontażu. Pulizia facile e rapida: Accessibilità al sifone grazie alla tazza da svitare con un semplice 1/4 giro.

145 205
Rura z regulacją wysokości, prosta instalacja.
Regolabile in altezza, facile da installare.

Z podłączeniem do pralki / zmywarki.
Con presa lavatrice.

Zalecana konserwacja: W celu ochrony instalacji zalecamy nie używać produktów do konserwacji i udrażniania na bazie kwasu siarkowego.
Consiglio d'uso: Raccomandiamo di non usare prodotti per pulire o sgorgante con acido solforico.

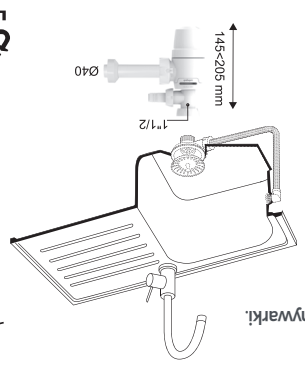

23

Typ wyrobu: 307243 86
Wyrób zgodny z normą PN-EN 274-1:2004, KDWU nr 9/2017/S,
Materiał: PP, Wymiary: 1"1/2 Bx40mm, Temp. max. 90 C, B mark 23.

wirquin is committed: discover our sustainable development report online
www.wirquin.com

307243 86

221187-A-03/2024

3 375537 242085

RECYCLING INFO 1

FR TRIEZ RÉEMPLOYEZ RECYCLEZ
ASSOCIATION ou DISTRIBUTEUR ou DÉCHÈTERIE
Adresses sur quelfiredemesdechets.fr

4 LDPE

WIRQUIN
11 rue du Château de Bel Air,
44482 Carquefou
Cedex FRANCE

WIRQUIN LTD
Unit 3, Alpha Court,
Capitol Park,
Thorne, DN8 5TZ,
UNITED KINGDOM

WIRQUIN ROMANIA
Bd. Metalurgiei nr 78,
sector 4,
Bucuresti 041836,
ROMANIA

WIRQUIN IBERICA, Zl
de Abraveses Pavilhao
8, Viseu 3515-157,
PORTUGAL

WIRQUIN CALAF
Polígono Industrial Pla Dels
Vinyats II C/ La Llum
Nº 5-7, 08250 Sant Joan De
Vilatorrada Barcelona, SPAIN

WIRQUIN MANUFACTURING,
2 Brickfields Road, Alexander
Park, Karlega, Eastern Cape
6229, SOUTH AFRICA