30720405

3 375537 203314

216348_A - 06/2014

▶ ÉVACUATION ▶ WC ▶ RACCORD ▶ HYDROTHÉRAPIE

BONDE À BOUCHON

NF

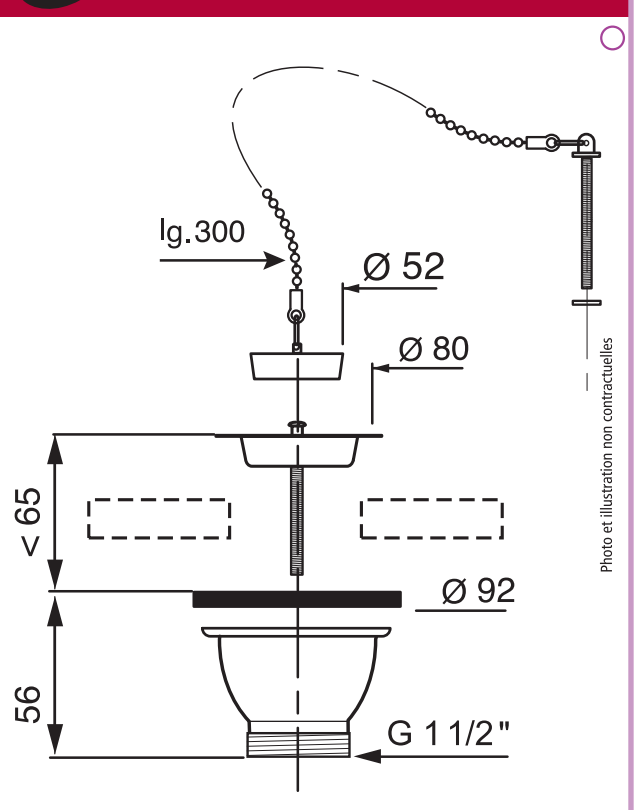

Photo et illustration non contractuelles

ÉVIER GRÈS Ø60

- CHAÎNETTE 300 MM
- CORPS PLASTIQUE

Retrouvez toute notre offre produits sur
www.wirquin-pro.fr
N°Vert 0 800 009 003
11 rue du Château de Bel Air
44482 Carquefou cedex
FRANCE

wirquin PRO
EXPERT EN ÉQUIPEMENT SANITAIRE

PENSEZ AU TRI ! SAC PLASTIQUE À JETER

CONSIGNE POUVANT VARIER LOCALEMENT > WWW.CONSIGNESDETRI.FR