SYSTÈME LOCK+

INSERTS LOCK+ POUR LES CHARNIÈRES INOX



Les inserts Lock+ WIRQUIN permettent de maintenir les charnières en place évitant tout mouvement de l'abattant. Les Lock+ sont compatibles avec les charnières inox.

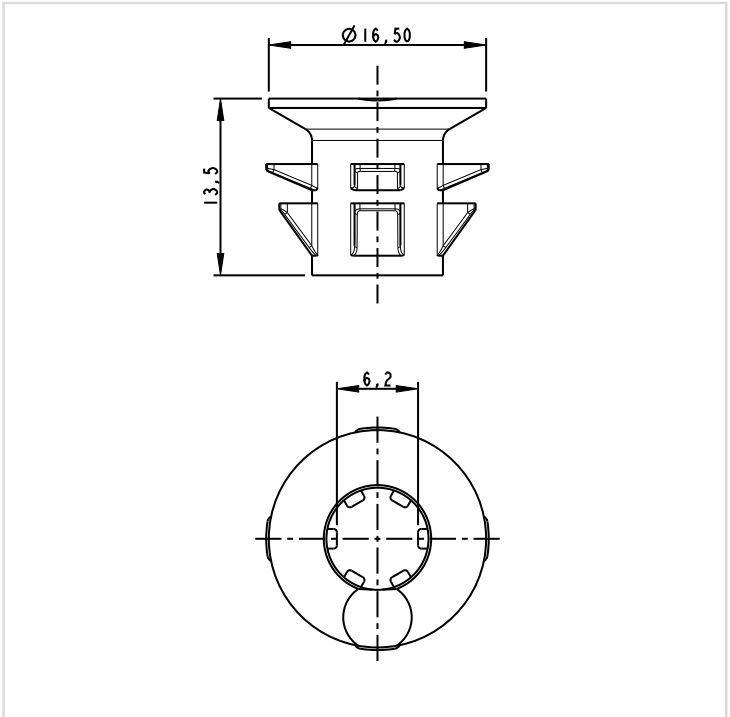

INFORMATIONS CLÉS

Nom du produit	Référence	EAN 13	Packaging	Multiple / Colisage
Inserts Lock+ pour les charnières inox	20724747	3375537245642	SAC PLASTIQUE	250

30/10/26