ACCESSOIRES ET PIÈCES DÉTACHÉES POUR CHASSE D'EAU

# JOINT SERVO-VALVE POUR ROBINET F90



Les joints de robinet flotteur sont des pièces détachées permettant de remplacer des pièces usagées de votre installation actuelle.

## PLUS PRODUITS

### FACILE À REMPLACER

- Matière souple et pièce accessible par simple dévissage, sans démonter le robinet flotteur

## CARACTÉRISTIQUES

Matière principale de la référence : EPDM.

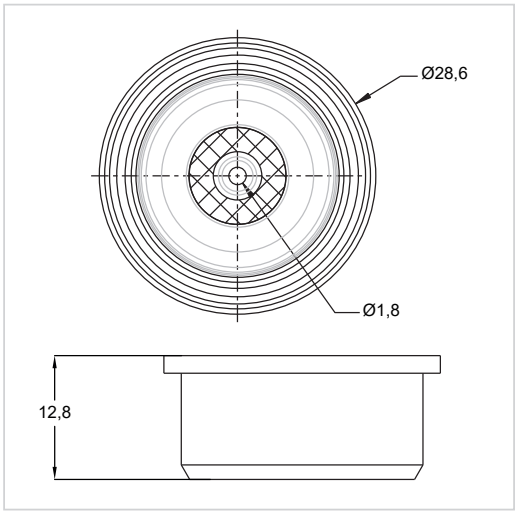


## INFORMATIONS CLÉS

| Nom du produit | Référence | EAN 13 | Packaging | Multiple / Colisage |
|---|---|---|---|---|
| JOINT SERVO-VALVE POUR ROBINET F90 | M29S | 3375530265029 | SAC PLASTIQUE | 50 |

02/11/26